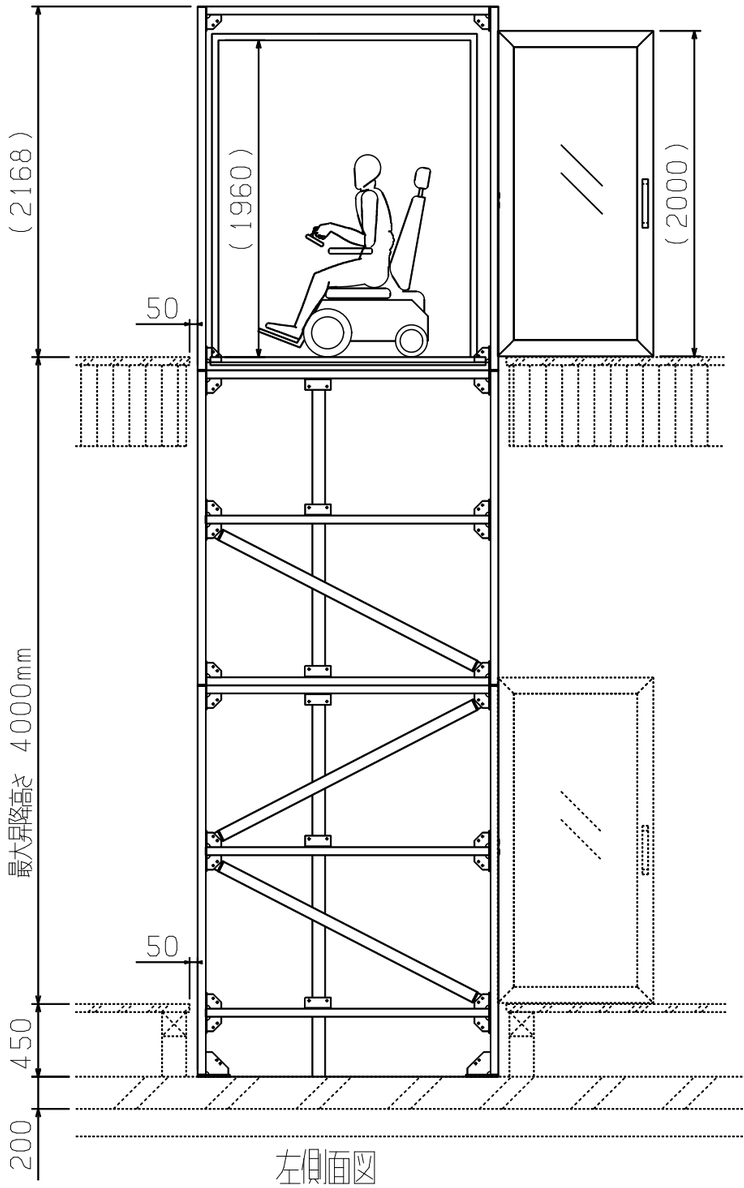

左側面図

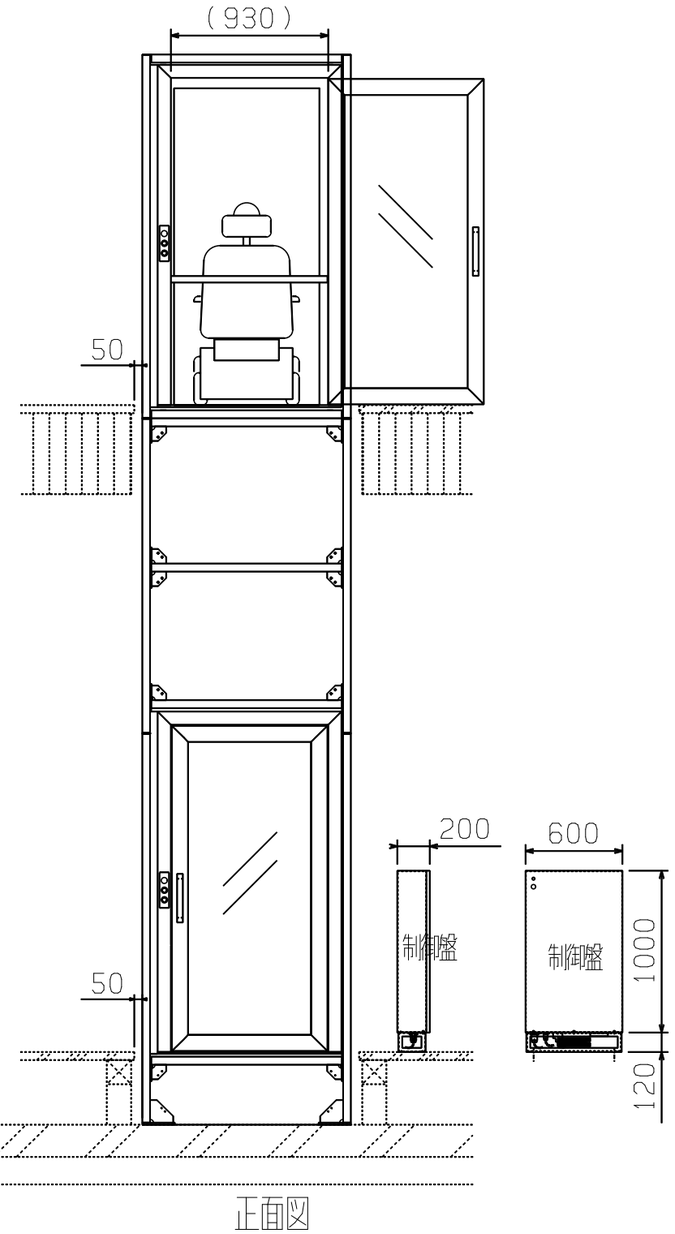

正面図

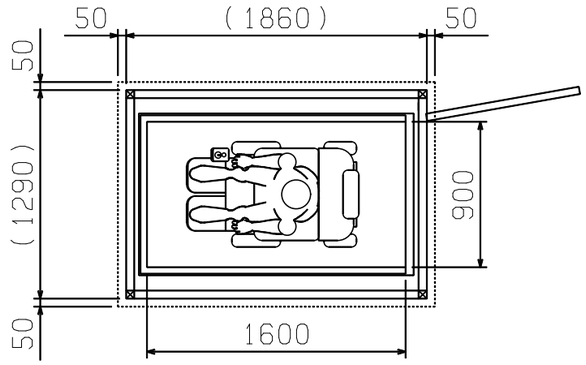

上面図

チェーンウェイターZ1

一人乗りリクライニング車いす用

かご内寸法：900×1600

※ 建屋側開口部は地震時の揺れによる床面の接触を減ずる為、チェーンウェーターの柱外面より必ず50mm離してください。

※ 制御盤設置位置は相談により決定

材料 MATERIAL ＊＊＊＊＊	個数 QTY ＊	形式 TYPE かご内寸法：900×1600	
三角法 THIRD ANGLE PROJECTION	作成 DATE 25.5.7	尺度 SCALE ＊ ＊	品名 NAME チェーンウェイターZ1
承認 APPROVED BY ＊＊ ＊＊	検図 CHECKED BY ＊＊ ＊＊	担当 DESIGNED BY ＊＊ / 製図 DRAWN BY 渡邊	
(株)CHAIN WAITER		品番 PART NO CW-0001-0200-0	所属